pellenc s.a.
Route de Cavaillon
B.P. 47
84122 PERTUIS cedex
(France)
Tel : +33(0)4 90 09 47 00 Fax : +33(0)4 90 09 64 09
E-mail : pellenc.sa@pellenc.com
www.pellenc.com

SPA

Traducción del manual original

GUÍA DEL USUARIO

Helion POLE TELESCOPIC

CONTENIDO:

- Una cortadora de setos sin sistema de cuchillas
- Un cable de alimentación para la batería
- Un destornillador torx
- Una guía del usuario
- 1 brazal
- 3 tornillos de recambio (cabeza de corte)
- La tarjeta de garantía
- 2 kits de porte (sólo en Helion Telescopic)

LEER ATENTAMENTE LA GUÍA DEL USUARIO ANTES DE CUALQUIER UTILIZACIÓN

54_74976_J - 12/2014

Índice

INSTRUCCIONES DE SEGURIDAD . . . 3
ADVERTENCIAS DE SEGURIDAD GENERAL PARA LA HERRAMIENTA . . . 4
ADVERTENCIAS DE SEGURIDAD PARA EL RECORTASETOS . . . 5
MEDIDAS DE SEGURIDAD RELATIVAS AL USO DEL CARGADOR Y DE LA BATERÍA . . . 5

SEÑALES DE SEGURIDAD . . . 6
EQUIPAMIENTO DE SEGURIDAD . . . 6
SEÑALES DE SEGURIDAD . . . 6
ACCESORIOS SUMINISTRADOS CON EL SISTEMA DE CUCHILLAS . . . 6

DESCRIPCIÓN Y CARACTERÍSTICAS TÉCNICAS “POLE” . . . 7
CARACTERÍSTICAS TÉCNICAS . . . 7

DESCRIPCIÓN Y CARACTERÍSTICAS TÉCNICAS “TELESCOPIC” . . . 8
CARACTERÍSTICAS TÉCNICAS . . . 8

PUESTA EN SERVICIO DE LA HERRAMIENTA . . . 9
UTILIZACIÓN DE LOS GATILLOS DE LA EMPUÑADURA . . . 9
POSICIÓN DE LA EMPUÑADURA DELANTERA . . . 9
INCLINACIÓN DEL CABEZAL CORTE . . . 9
AJUSTE DE LA PÉRTIGA TELESCOPIC . . . 10
ARRANQUE . . . 11
ERGONOMÍA DE LA HERRAMIENTA . . . 11

PUESTA EN MARCHA Y UTILIZACIÓN . . . 12
SELECTOR DE VELOCIDAD . . . 12
PROTECCIÓN DEL PORTA CUCHILLAS . . . 12
ELECCIÓN DE LOS PORTA CUCHILLAS . . . 12

MANTENIMIENTO . . . 13
PERIODICIDAD DE MANTENIMIENTO . . . 13
LIMPIEZA . . . 14
CONSEJOS PARA EL MANTENIMIENTO DE LAS MAQUINAS PELLENC . . . 14
LUBRICACIÓN DEL REDUCTOR DEL PORTA CUCHILLAS (NIVEL 1) . . . 15
APRIETE DE LAS CUCHILLAS (NIVEL 1) . . . 15
AFILADO DE LAS CUCHILLAS (NIVEL 2) . . . 15
LUBRICACIÓN DE LAS CUCHILLAS (NIVEL 1) . . . 16
LOS ACCESORIOS Y FUNGIBLES . . . 16
ALMACENAMIENTO FUERA DE TEMPORADA . . . 16
SUSTITUCIÓN DEL PORTA CUCHILLAS . . . 17

INCIDENTES . . . 18

GARANTÍA Y CLÁUSULA DE NO RESPONSABILIDAD “PELLENC S.A.” . . . 20

DECLARACIÓN "CE" DE CONFORMIDAD . . . 21

INTRODUCCIÓN

PROTECCIÖN DEL MEDIO AMBIENTE
Su aparato contiene numerosos materiales valorizables o reciclables. Entréguelo a su distribuidor o en su defecto a un centro de asistencia autorizado para efectuar el tratamiento.

Informarse de la reglamentación, relacionada con su actividad, vigente en su país en materia de protección del entorno.

INSTRUCCIONES DE SEGURIDAD

CONSERVAR ESTAS INSTRUCCIONES
Este manual contiene informaciones importantes e instrucciones de funcionamiento para la siguiente herramienta: HELION Pole & Telescopic
Es IMPRESCINDIBLE leer la TOTALIDAD de esta guía del usuario antes de utilizar la herramienta o de realizar operaciones de mantenimiento.
Ajustarse escrupulosamente a las instrucciones e ilustraciones presentes en este documento.

A lo largo de esta guía del usuario, encontrará varios avisos e informaciones denominados : **OBSERVACIÓN**, **ADVERTENCIA** / **CUIDADO**.

Una **OBSERVACIÓN** proporciona informaciones adicionales, aclara un punto o explica un paso que hay que seguir detalladamente.

El aviso **ADVERTENCIA** o **CUIDADO** se utiliza para identificar un procedimiento que, si fuera descuidado o incorrectamente ejecutado, podría causar daños materiales y/o corporales graves.

El aviso Ⓖ indica que si no se respetan los procedimientos o instrucciones en cuestión, los posibles daños no serán cubiertos por la garantía y los gastos de reparación correrán a cargo del propietario.

En la herramienta, unas señales de seguridad también recuerdan las medidas a adoptar en materia de seguridad. Localice y observe estas señales antes de utilizar esta herramienta. Cambie inmediatamente cualquier señal parcialmente ilegible o dañada.

Remitirse al capítulo «SEÑALES DE SEGURIDAD» para el esquema de localización de las señales de seguridad colocadas en la herramienta.

No se puede reproducir ninguna parte de este manual sin el acuerdo previo por escrito de la empresa PELLENC S.A.. Las características técnicas y las ilustraciones presentes en este manual se dan a título indicativo y no son en ningún caso contractuales. La empresa PELLENC S.A. se reserva el derecho de hacer cualquier modificación o mejora que considere oportuna sin tener que informar de ello a los clientes que ya tienen un modelo similar. Este manual forma parte integrante de la herramienta y debe acompañarla en caso de cederla.

INSTRUCCIONES DE SEGURIDAD

CONSERVAR ESTAS INSTRUCCIONES

ADVERTENCIAS DE SEGURIDAD GENERAL PARA LA HERRAMIENTA

ADVERTENCIA Leer todas las advertencias e instrucciones de seguridad. Conservar todas las advertencias e instrucciones para referencia futura.

Quest'apparecchio non è destinato ad essere utilizzato da persone, (bambini compresi) con ridotte capacità fisiche, sensoriali o mentali, o da persone prive di esperienza o conoscenza, salvo se hanno potuto usufruire, attraverso una persona responsabile della loro sicurezza, di una sorveglianza o di istruzioni preliminari.

• La podadora HELION es una herramienta profesional cuya utilización está reservada exclusivamente a la poda de arbustos y cercos vivos.
• La empresa PELLENC S.A. no se responsabiliza en caso de daños debidos a uso inadecuado y diferente del previsto.
• La empresa PELLENC S.A. tampoco se responsabiliza en caso de daños causados por el uso de piezas o accesorios no originales.

Seguridad de la zona de trabajo

a. Conservar la zona de trabajo limpia y bien iluminada.
b. No hacer funcionar las herramientas eléctricas en una atmósfera explosiva, por ejemplo, en presencia de líquidos inflamables, de gas o de polvos.
c. Mantener a los niños y las personas presentes lejos al utilizar la herramienta.

Seguridad eléctrica

a. Es necesario que los enchufes de la herramienta eléctrica estén adaptados a la toma. Nunca modificar el enchufe de ninguna forma. No utilizar adaptadores con herramientas con conexión de tierra.
b. Evitar todo contacto del cuerpo con las superficies conectadas a tierra como tubos, radiadores, estufas y neveras.
c. No exponer las herramientas a la lluvia ni a condiciones húmedas.
d. No maltratar el cable. Nunca utilizar el cable para llevar, tirar o desconectar la herramienta. Mantener el cable lejos del calor, lubricante, aristas o partes en movimiento.
e. Cuando se utiliza una herramienta al l exterior utilizar un prolongador adaptado para su utilización exterior.
f. Si es inevitable usar una herramienta en un emplazamiento húmedo, utilizar una alimentación protegida por un dispositivo de corriente diferencial residual (RCD).

Seguridad de las personas

a. Permanecer vigilante, ver lo que está haciendo y mostrar sentido común en la utilización de la herramienta. No utilizar una herramienta cuando está cansado o bajo el efecto de drogas, alcohol o medicamentos.
b. Utilizar un equipamiento de seguridad. Siempre usar una protección para los ojos.
c. Evitar todo arranque intempestivo. Cerciorarse de que el interruptor está en posición parada antes de conectar la herramienta a la red eléctrica y / o al bloque de baterías, recogerlo o llevarlo.
d. Retirar toda llave de regulación antes de poner la herramienta en funcionamiento.
e. No precipitarse. Conservar una posición y un equilibrio adaptados en todo momento.
f. Vestirse de forma adaptada. No usar rompas amplias ni joyas.
g. Mantener los cabellos, las ropas y los guantes a distancia de las partes en movimiento.
h. Si se suministran dispositivos para conectar equipos para extraer y recuperar polvos, cerciorarse de que están conectados y correctamente utilizados.

INSTRUCCIONES DE SEGURIDAD

Utilización y mantenimiento de la herramienta

a. No forzar la herramienta. Utilizar la herramienta adaptada a su aplicación.
b. No utilizar la herramienta si el interruptor no permite pasar del estado de funcionamiento a parada y viceversa.
c. Desconectar el enchufe de la fuente de alimentación con corriente y / o el bloque de baterías de la herramienta antes de cualquier regulación, cambio de accesorios o antes de ordenar la herramienta.
d. Mantener las herramientas fuera de funcionamiento lejos del alcance de los niños y no permitir que personas que no conozcan la herramienta o las presentes instrucciones puedan hacerlas funcionar.
e. Observar el mantenimiento de la herramienta. Verifique que no haya mala alineación o bloqueo de las partes móviles, piezas rotas cualquier otra condición que pueda afectar el funcionamiento de la herramienta. En caso de daños, hacer reparar la herramienta antes de utilizarla.
f. Conservar afiladas y limpias las herramientas que permiten cortar.
g. Utilizar la herramienta, los accesorios y las cuchillas, etc., De conformidad con estas instrucciones, teniendo en cuenta las condiciones de trabajo y del trabajo a realizar.

Utilización de herramientas que funcionan con baterías y precauciones de uso.

a. Sólo recargar con el cargador especificado por el fabricante.
b. Sólo utilizar las herramientas que los bloques de baterías específicamente designados.
c. Cuando no se utiliza un bloque de baterías, mantenerlo lejos de cualquier otro objeto metálico, por ejemplo presillas, monedas, llaves, clavos, tornillos u otros objetos de pequeño tamaño que puedan ocasionar una conexión de un borne a otro.
d. En malas condiciones, la batería puede eyectar líquido; evitar todo contacto. En caso de contacto accidental, limpiar con agua. Si el líquido entra en contacto con los ojos, además buscar ayuda médica.

Mantenimiento y limpieza

a. Dar mantenimiento a la herramienta por un reparador calificado que utilice sólo piezas de recambio idénticas.

ADVERTENCIAS DE SEGURIDAD PARA EL RECORTASETOS

1– No se debe acercar ninguna parte del cuerpo a la cuchilla de corte. No retirar el material cortado o no sujetar el material que se quiere cortar cuando las cuchillas están en movimiento. Asegúrese de que el interruptor está cerrado durante la eliminación del material atascado.
2– Sujetar el recortasetos por la empuñadura, cuando la cuchilla de corte está detenida. Durante el transporte o el almacenamiento del recortasetos, siempre cubrir el dispositivo de corte con su funda protectora.
3– Sostener la herramienta únicamente por las superficies de sujeción aisladas debido a que la cuchilla de corte puede entrar en contacto con cables no aparente o el propio cable de alimentación de la herramienta.
4– Mantener el cable alejado de la zona de corte.

MEDIDAS DE SEGURIDAD RELATIVAS AL USO DEL CARGADOR Y DE LA BATERÍA

Referirse al manual de la batería para herramientas Pellenc.

CUIDADO:
Antes de realizar una operación en la herramienta, comprobar que el interruptor de marcha/parada esté en la posición de parada «0» y desconectar el cable de alimentación de la batería.

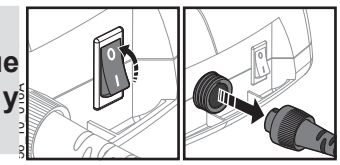

SEÑALES DE SEGURIDAD

EQUIPAMIENTO DE SEGURIDAD

	Equipo de protección	Uso
1	Casco	Recomendado
2	Visera	Recomendado
3	Guantes resistentes	Obligatorio
4	Calzado de seguridad	Recomendado
5	Protectores de oídos	Obligatorio
6	Gafas de protección	Obligatorio
7	Chaleco de seguridad o mangas protectoras	Recomendado
8	Pantalón de trabajo	Recomendado

SEÑALES DE SEGURIDAD

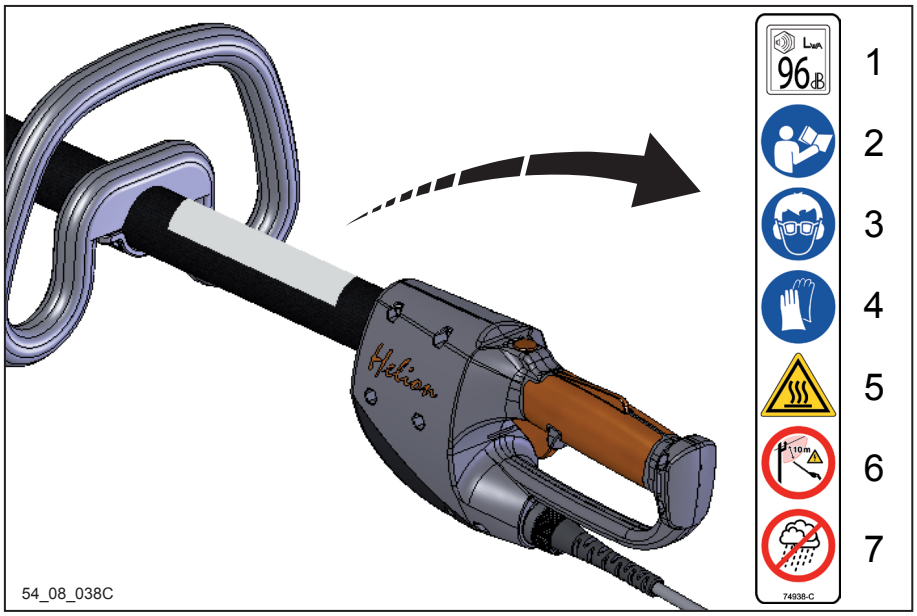

1– Nivel de potencia sonora LwA garantizado.
2– Leer el manual de utilización.
3– Es obligatoria la utilización de gafas y protectores de oídos.
4– Es obligatoria la utilización de guantes.
5– Riesgo de quemaduras (motor).
6– Materiales conductores de electricidad. Mantenerse alejado a más de 10 metros de cualquier fuente.
7– No exponer a la lluvia.

ACCESORIOS SUMINISTRADOS CON EL SISTEMA DE CUCHILLAS

- Un tubo de grasa
- 3 tornillos M5x30
- Un forro de protección
- Una instrucción de montaje
- El certificado de conformidad del sistema de cuchillas

DESCRIPCIÓN Y CARACTERÍSTICAS TÉCNICAS “POLE”

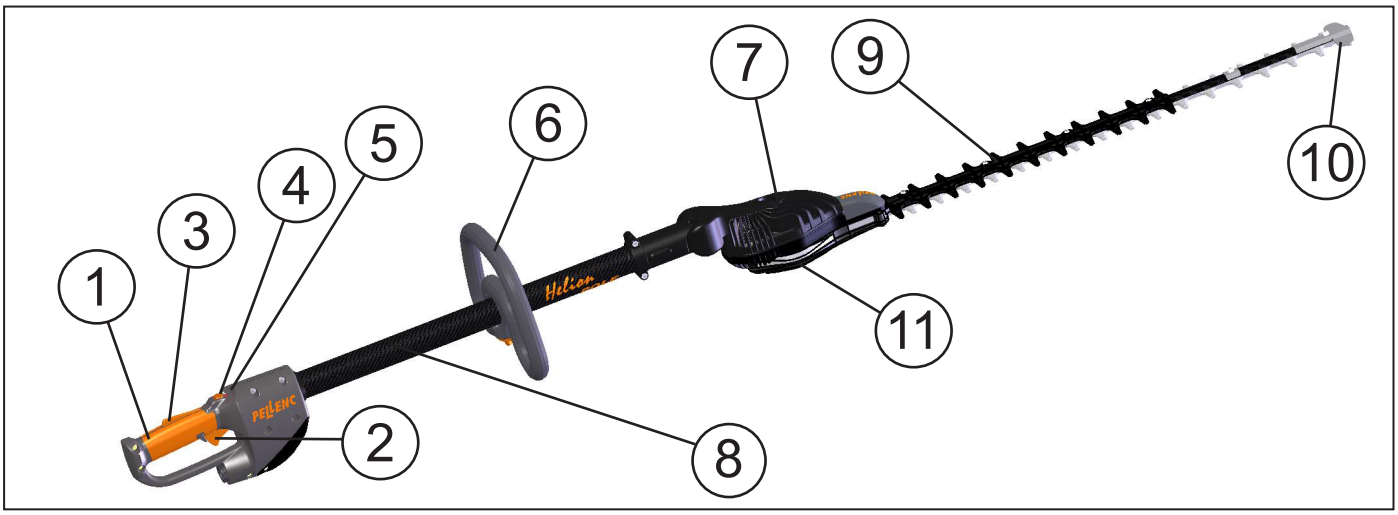

1– Empuñadura
2– Gatillo de accionamiento
3– Gatillo de seguridad
4– Selector de velocidad
5– Luz de puesta en tensión e indicador de velocidad
6– Empuñadura delantera
7– Motor
8– Pértiga
9– Porta cuchillas y cuchillas
10– Terminal de compensación
11– Botón de rotación cabezal

CARACTERÍSTICAS TÉCNICAS

	Pole				
Modelo	**HP 27**	**HP 51**	**HP 63**	**HP 75**	**HP 63 D**
Potencia	1200 Vatios				
Peso	3.4 Kg	3.6 Kg	3.7 Kg	3.8 Kg	3.8 Kg
Dimensiones (L x l x H) en mm	1425 *85*130	1665 *85*130	1785 *85*130	1905 *85*130	1785 *145*130
Longitud de corte útil / Porta cuchillas	270 mm	510 mm	630 mm	750 mm	630 mm
Separación entre los dientes	33 mm				
Altura de los dientes	24 mm				
Velocidad de la cuchilla	3200 a 3800 Impulsos/mn				
Cabezal de corte orientable	130° (-45° / +85°)				
Autonomía	En función de la utilización y del tipo de batería				

Los niveles acústicos y los índices de vibración se determinan basándose en las condiciones de funcionamiento al régimen nominal máximo.

Nivel máximo de presión acústica ponderado A (ref. 20 µPa) a la posición del usuario	L_{pA} = 87 dB(A)	K = 3 dB(A)
Nivel de presión acústica de emisión máximo ponderado C (ref. 20 µPa) a la posición del usuario	L_{pC} < 130 dB(C)	

Valores determinados según las normas de medición acústica NF EN ISO 11201 y NF EN ISO 3744.

Símbolo	Valor	Unidad	Referencia	Comentario
L_{WAm}	95,3	dB(A)	1 pW	Nivel de potencia acústica medido
L_{WAg}	96	dB(A)	1 pW	Nivel de potencia acústica garantizado

La medida del nivel de potencia acústica medido y del nivel de potencia acústica garantizado se hizo según un procedimiento conforme con la directiva 2000/14/CE anejo V.

Valor de la emisión de vibraciones según EN 60745-2-15 :2009	empuñadura ah = 5,5 m/s²	incertidumbre K_d = 1,5 m/s²

DESCRIPCIÓN Y CARACTERÍSTICAS TÉCNICAS “TELESCOPIC”

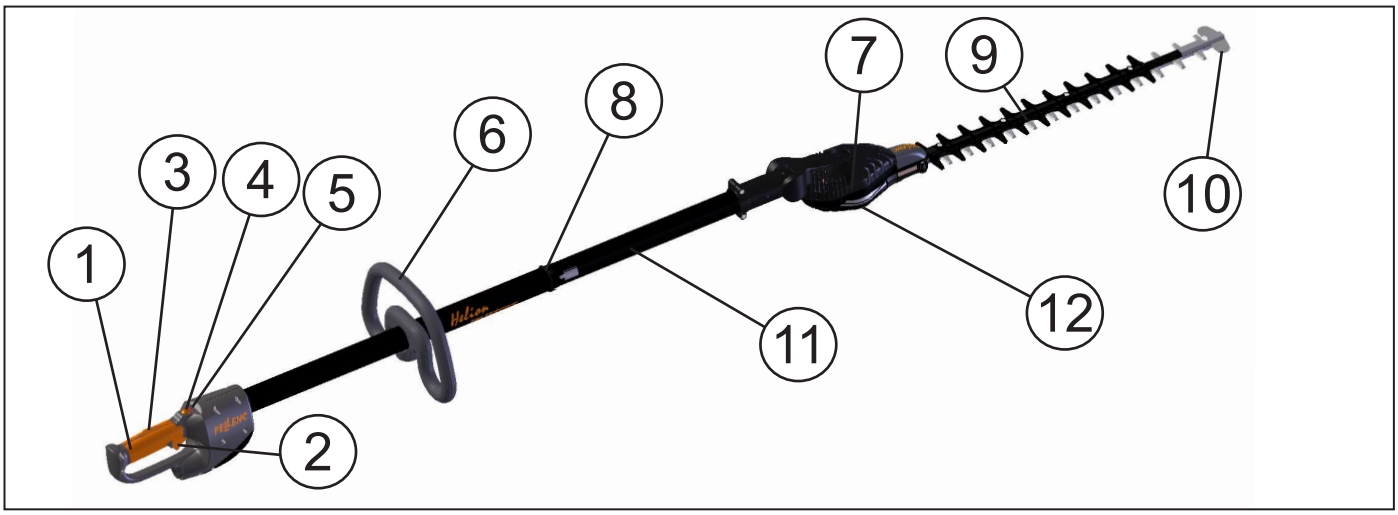

1– Empuñadura
2– Gatillo de accionamiento
3– Gatillo de seguridad
4– Selector de velocidad
5– Luz de puesta en tensión e indicador de velocidad
6– Empuñadura delantera
7– Motor
8– Bloqueo de pértiga
9– Porta cuchillas y cuchillas
10– Terminal de compensación
11– Pértiga
12– Botón de rotación cabezal

CARACTERÍSTICAS TÉCNICAS

	Telescopic				
Modelo	**HT 27**	**HT 51**	**HT 63**	**HT 75**	**HT 63 D**
Potencia	1200 Vatios				
Peso	3.8 Kg	4.2 Kg	4.3 Kg	4.5 Kg	4.4 Kg
Dimensiones (L x l x H) en mm	1610 *85*130	1850/2300 *85*130	1970/2420 *85*130	2090/2540 *85*130	1970/2420 *145*130
Longitud de corte útil / Porta cuchillas	270 mm	510 mm	630 mm	750 mm	630 mm
Separación entre los dientes	33 mm				
Altura de los dientes	24 mm				
Velocidad de la cuchilla	3200 a 3800 Impulsos/mn				
Cabezal de corte orientable	130° (-45° / +85°)				
Autonomía	En función de la utilización y del tipo de batería				

Los niveles acústicos y los índices de vibración se determinan basándose en las condiciones de funcionamiento al régimen nominal máximo.

Nivel máximo de presión acústica ponderado A (ref. 20 µPa) a la posición del usuario	L_{pA} = 83 dB(A)	K = 3 dB(A)
Nivel de presión acústica de emisión máximo ponderado C (ref. 20 µPa) a la posición del usuario	L_{pC} < 130 dB(C)	

Valores determinados según las normas de medición acústica NF EN ISO 11201 y NF EN ISO 3744.

Símbolo	Valor	Unidad	Referencia	Comentario
L_{WAm}	91,5	dB(A)	1 pW	Nivel de potencia acústica medido
L_{WAg}	96	dB(A)	1 pW	Nivel de potencia acústica garantizado

La medida del nivel de potencia acústica medido y del nivel de potencia acústica garantizado se hizo según un procedimiento conforme con la directiva 2000/14/CE anejo V.

Valor de la emisión de vibraciones según EN 60745-2-15 :2009	empuñadura ah = 3,9 m/s²	incertidumbre K_d = 1,5 m/s²

PUESTA EN SERVICIO DE LA HERRAMIENTA

UTILIZACIÓN DE LOS GATILLOS DE LA EMPUÑADURA

A. Pulsar el gatillo de seguridad (1) con la palma de la mano.
B. Pulsar el gatillo de puesta en marcha (2).
C. Soltar el gatillo (2) para parar el motor de la herramienta.

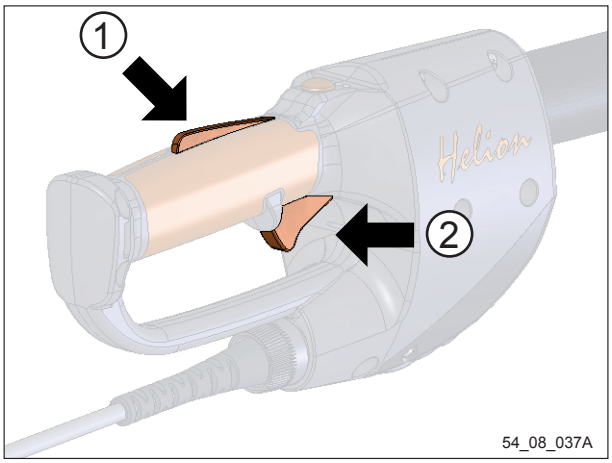

ATENCIÓN:
Antes de comenzar el trabajo, verificar el correcto funcionamiento de las seguridades.

POSICIÓN DE LA EMPUÑADURA DELANTERA

MONTAJE:
• Instalar la rueda de reglaje (2) y la empuñadura delantera (3)con los 2 tornillos (1).

• Bloquear la moleta de regulación (2) para bloquear la posición de la empuñadura delantera en la herramienta.

DESMONTAJE:
• Desbloquear la rueda de reglaje (2).

• Destornillar los 2 tornillos (1) y desmontar la empuñadura delantera (3) y la rueda de reglaje (2).

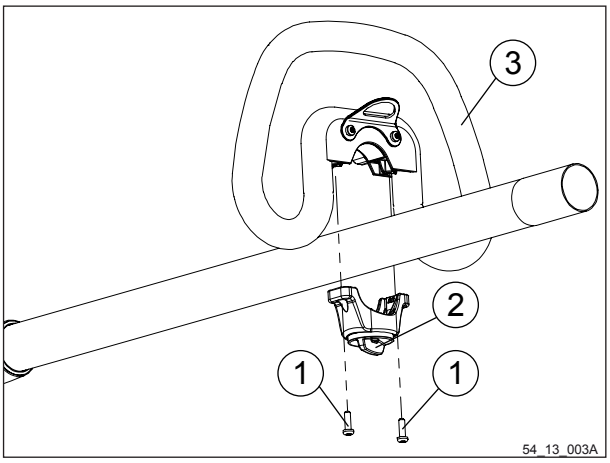

INCLINACIÓN DEL CABEZAL CORTE

A. Aflojar la ruedecilla de bloqueo.
B. Posicionar el cabezal en la posición de trabajo deseada.
C. Apretar la ruedecilla de bloqueo.

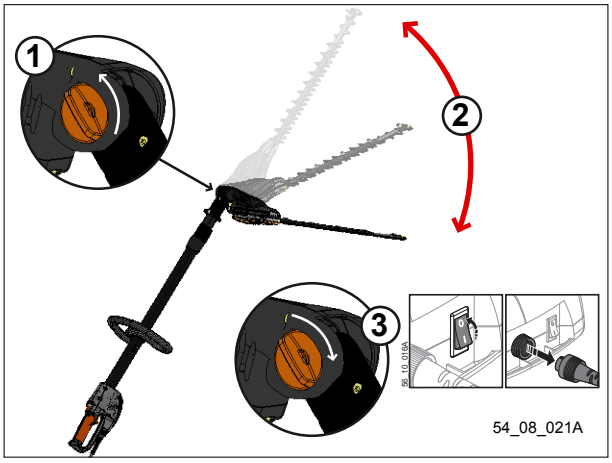

ATENCIÓN:
No trabajar nunca con la ruedecilla de bloqueo aflojada.

ATENCIÓN: Nunca se debe inhibir una seguridad de la máquina.

PUESTA EN SERVICIO DE LA HERRAMIENTA

AJUSTE DE LA PÉRTIGA TELESCOPIC

Desbloquear la ruedecilla de bloqueo de la pértiga.

Ajustar la pértiga a la longitud requerida.

Conservar el alineamiento del cabezal de la podadora con la empuñadura.

Bloquear la ruedecilla de bloqueo de la pértiga hasta el tope.

Efectuar siempre el ajuste de la pértiga con el interruptor en «0» y el conector batería desconectado.

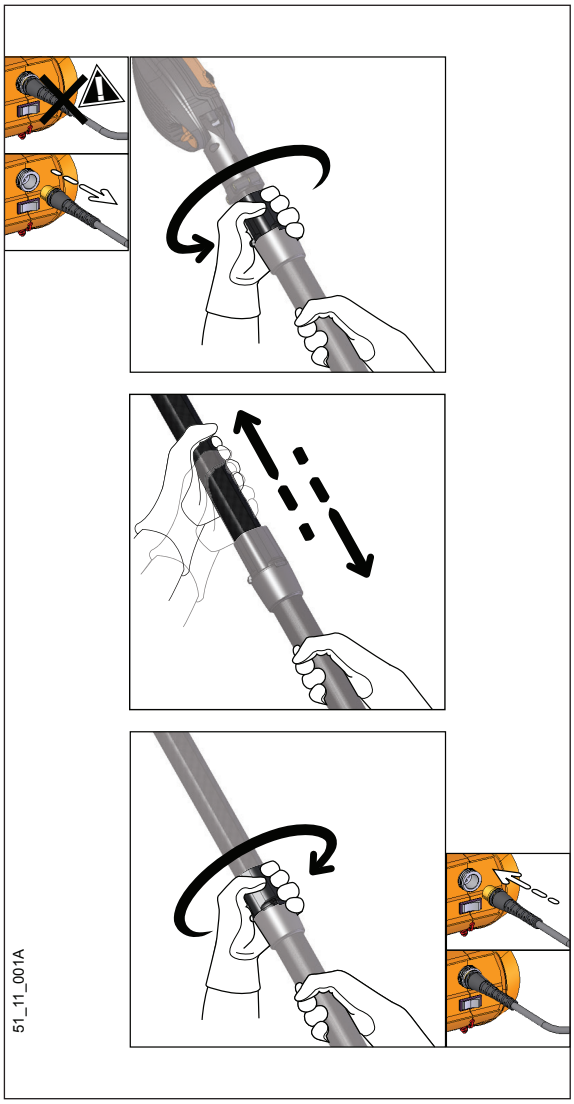

PUESTA EN SERVICIO DE LA HERRAMIENTA

ARRANQUE

A. Colocar la herramienta en su posición de puesta en servicio. Quitar la protección del porta cuchillas.
B. Bascular el interruptor de marcha/parada de la batería herramientas Pellenc a la posición marcha «I».

En este instante la herramienta está bajo tensión, está lista para funcionar.

C. Pulsar el gatillo (1) y el gatillo de seguridad (2).
La cuchilla del porta cuchillas gira cuando se mantiene el gatillo (1) pulsado.

Si por lo menos 1 luz está encendida en la empuñadura, la herramienta está bajo tensión.

ADVERTENCIA:
En cada cambio, el rodaje del porta cuchillas debe efectuarse durante 1 minuto, cuando funciona en vacío.
Después del rodaje verificar el apriete del porta cuchillas.

Su herramienta está equipada con un motor eléctrico de concepción Pellenc. Este motor permite conservar una velocidad constante, tanto en vacío como en trabajo.
Dejar trabajar la podadora sin apoyar excesivamente.
Poner siempre en marcha el motor antes de que el porta cuchillas entre en contacto con la madera.

ERGONOMÍA DE LA HERRAMIENTA

1– Coger la herramienta por las empuñaduras trasera y delantera y verificar que nada toque el porta cuchillas.
2– Atar el cable de alimentación al brazo con el brazal suministrado.
3– La podadora está en posición de puesta en marcha.

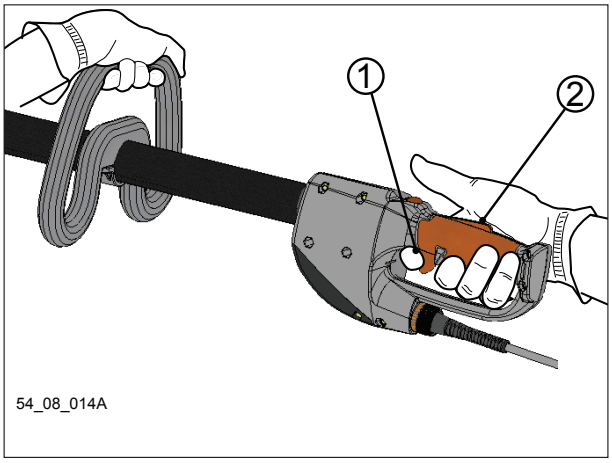

¡ATENCIÓN! Cortar vegetales exclusivamente.

ADVERTENCIA:
No desacoplar nunca el cable eléctrico de la batería sin haber verificado que el interruptor marcha/parada está en la posición parada «0».

PUESTA EN MARCHA Y UTILIZACIÓN

SELECTOR DE VELOCIDAD

Su herramienta está equipada con un sistema de cambio de velocidad. Este cambio permite optimizar la calidad de trabajo deseado mediante el selector situado en la empuñadura.

Cuatro luces situadas en la empuñadura permiten conocer el nivel de velocidad seleccionado.
Estas luces pueden parpadear cuando la temperatura de la herramienta está cercana a la temperatura de seguridad.

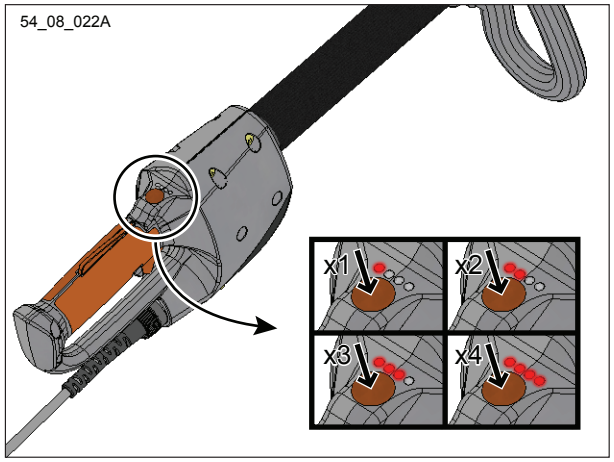

1 luz encendida	Velocidad 1 (3200 impulsos/mn)
2 luces encendidas	Velocidad 2 (3400 impulsos/mn)
3 luces encendidas	Velocidad 3 (3600 impulsos/mn)
4 luces encendidas	Velocidad 4 (3800 impulsos/mn)

Reducir la velocidad al mínimo para mayor autonomía o cuando por lo menos una de las luces parpadea.

PROTECCIÓN DEL PORTA CUCHILLAS

Colocar la protección del porta cuchillas en todas las situaciones citadas a continuación: transporte, reglaje, manipulación y almacenamiento de la herramienta.

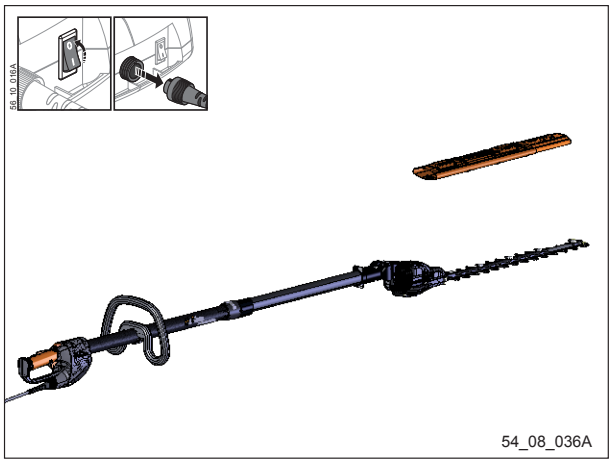

ELECCIÓN DE LOS PORTA CUCHILLAS

Existen cuatro longitudes de porta cuchillas y un porta cuchillas mono peine con deflector.

La elección del porta cuchillas corresponde al trabajo deseado a nivel de la calidad de corte.

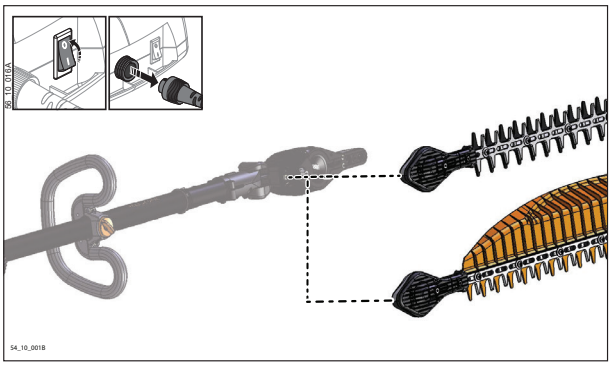

H27 / H51 / H63 / H75	Trabajo de mantenimiento y de acabado
H63D	Una poda del seto más limpia

PERIODICIDAD DE MANTENIMIENTO

Elementos concernidos	Operaciones	Frecuencia				Dificultad	Notas
		Antes de cada utilización	Después de cada utilización	Cada 50 horas	En caso de necesidad		
Aspecto general	Control visual	X	X			1	
	Limpieza		X			1	
Sistema de cuchillas	Limpieza		X			1	Muy importante. Influye directamente sobre el consumo (autonomía). Utilizar el limpiador PELLENC ref. 73974
	Lubrificación	X	X			1	
	Tornillería	X				1	Los tornillos del sistema de cuchillas: 3,0 N.m Los 3 tornillos de fijación: 4,0 N.m (5.0 N.m máx)
	Afilado				X	2	45°
	Ajuste				X	2	Altura de las columnas
Reductor	Engrase			X		1	20g máx de grasa PELLENC ref.: 74588 (se entrega con el conjunto de cuchillas) o ref.: 115174
Empuñaduras / Gatillos	Funcionamiento	X				1	
Tornillería (sin contar el sistema de cuchillas)	Apriete				X	1	
Batería	Remitirse a la instrucción utilización de la batería						

Nivel de dificultad:
1 = Realizable por el usuario
2 = Realizable por el distribuidor autorizado

MANTENIMIENTO

OBSERVACIÓN:
Hacer revisar la podadora cada 200 horas ó 1 vez por año como mínimo.
Siempre almacenar la herramienta limpia y con la batería cargada.

Estas piezas se deben cambiar de forma preventiva al manos cada año:
- Chapa de protección, ref. 71297
- Kit de tornillería, ref. 75905
- Tope antirrebote, ref. 108881
- Chapa del conjunto de cuchillas, ref.115233 (H 51), ref.115234 (H 63 + H63D), ref.115235 (H 75).
- Junta, ref. 71306

LIMPIEZA

Conservar la pulcritud de su herramienta limpiándola frecuentemente con un trapo húmedo y con aire comprimido. Insistir en las partes en contacto con la madera (cuchillas y porta cuchillas).

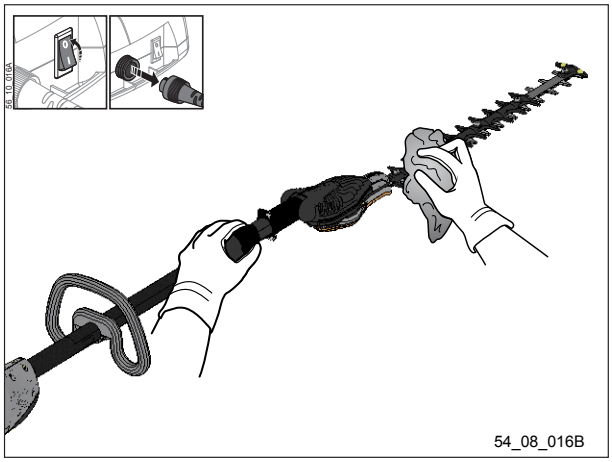

Antes y después del uso se debe limpiar el porta cuchillas utilizando un producto biodegradable en spray PELLENC (ref. 73974).

Limpiar con frecuencia los residuos de vegetales en las columnas.

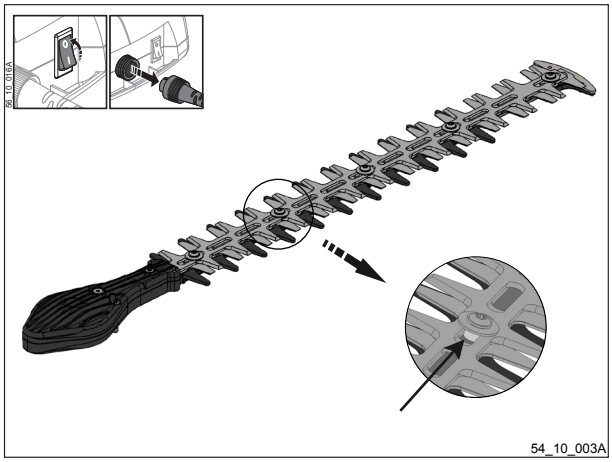

ADVERTENCIA:
No se deben utilizar nunca solventes (de tipo Tricloroetileno, trementina artificial, gasolina, etc.) para limpiar la herramienta.

CONSEJOS PARA EL MANTENIMIENTO DE LAS MAQUINAS PELLENC

- Leer todas la instrucciones de uso antes de cualquier intervención.
- Desconectar la batería antes de cualquier intervención.
- Utilizar productos recomendados por PELLENC.
- Informarse mediante el distribuidor autorizado PELLENC en caso de problema.

LUBRICACIÓN DEL REDUCTOR DEL PORTA CUCHILLAS (NIVEL 1)

Desenroscar el tornillo situado bajo el reductor del porta cuchillas con un destornillador Torx 25.

Utilizar 20 gramos de grasa Pellenc (ref. 115174).

PELLENC recomienda la utilización de la bomba de lubricación ref. 68518.

El reductor del porta cuchillas debe engrasarse luego de 25 horas de uso y cada 50 horas.

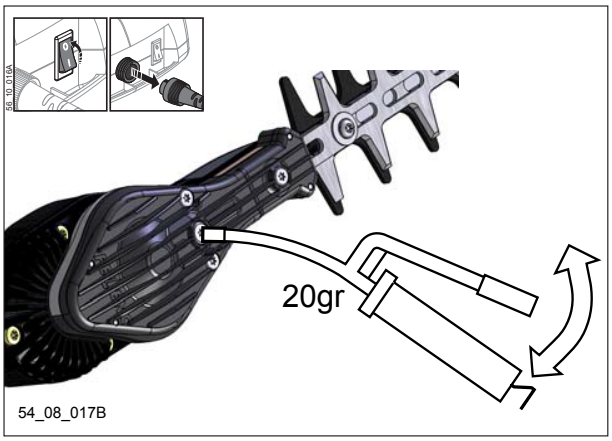

APRIETE DE LAS CUCHILLAS (NIVEL 1)

Verificar regularmente el apriete de las cuchillas.

Apretar completamente los tornillos aplicando un par de 3 Nm.

El juego obtenido entre las cuchillas debe ser de 0.2 a 0.4 milímetros.

¡ATENCIÓN! Desconectar siempre la podadora de la batería antes de intervenir en las cuchillas.

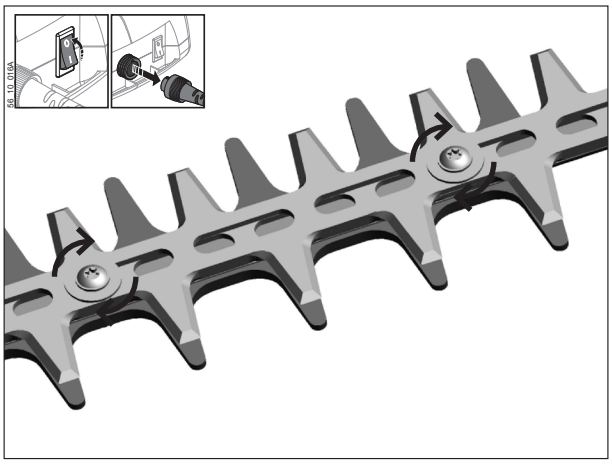

AFILADO DE LAS CUCHILLAS (NIVEL 2)

Afilar poco pero a menudo las cuchillas.
Durante las primeras horas de trabajo verificar regularmente el filo de las cuchillas para conocer la frecuencia con que deberán afilarse.

Respetar un ángulo de 45° a nivel de la cuchilla durante el afilado.

¡ATENCIÓN! Desconectar siempre la podadora de la batería antes de intervenir en las cuchillas.

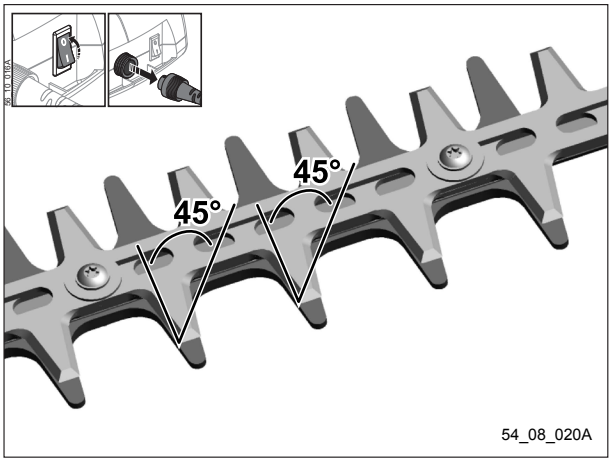

MANTENIMIENTO

LUBRICACIÓN DE LAS CUCHILLAS (NIVEL 1)

Con una bureta de aceite lubricar las cuchillas de corte 2 veces por día.

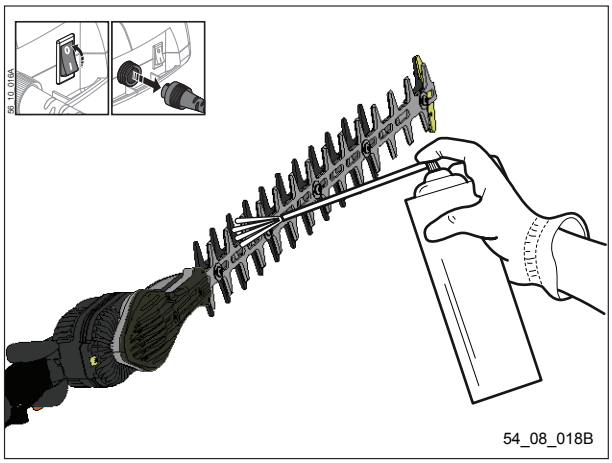

OBSERVACIÓN:
PELLENC recomienda el uso de un aceite para cadenas biodegradable, de conformidad con la norma RAL-UZ-48 (ref. 85920 o, en su defecto, cualquier aceite que responda a la norma RAL-UZ-48)

ADVERTENCIA:
Nunca utilizar solventes (tricloretileno, trementina artificial, gasolina, etc) para lubricar las cuchillas de corte.

LOS ACCESORIOS Y FUNGIBLES

1– Brazal HELION = ref. 74338
2– Kit de porte arnés = ref. 79297
3– Cartucho de grasa 400 g PELLENC = ref. 115174
4– Kit de porte cinturón = ref. 74668
5– Limpiador biodegradable PELLENC = ref. 73974
6– Contrapeso = ref. 86669
7– Prolongación de 10,3 m = ref. 100994
8– bomba de lubricación = ref. 68518

ALMACENAMIENTO FUERA DE TEMPORADA

- Siempre almacenar la herramienta limpia.
- Siempre almacenar la herramienta limpia y con su cuchilla afilada.
- Siempre almacenar la herramienta con el reductor engrasado.
- Colocar el protector del porta cuchillas durante el transporte y el almacenamiento.

SUSTITUCIÓN DEL PORTA CUCHILLAS

ATENCIÓN :
Antes de cualquier intervención en la herramienta, verificar que el interruptor de marcha/parada esté en la posición «0» y desconectar el cable de alimentación de la batería.

Desconectar el cable de alimentación después de haber parado el interruptor.

Desenroscar los 3 tornillos con un destornillador Torx 25.

Montar el porta cuchillas deseado.

Bloquear los 3 tornillos de sujeción aplicando un par de apriete de 4 Nm.

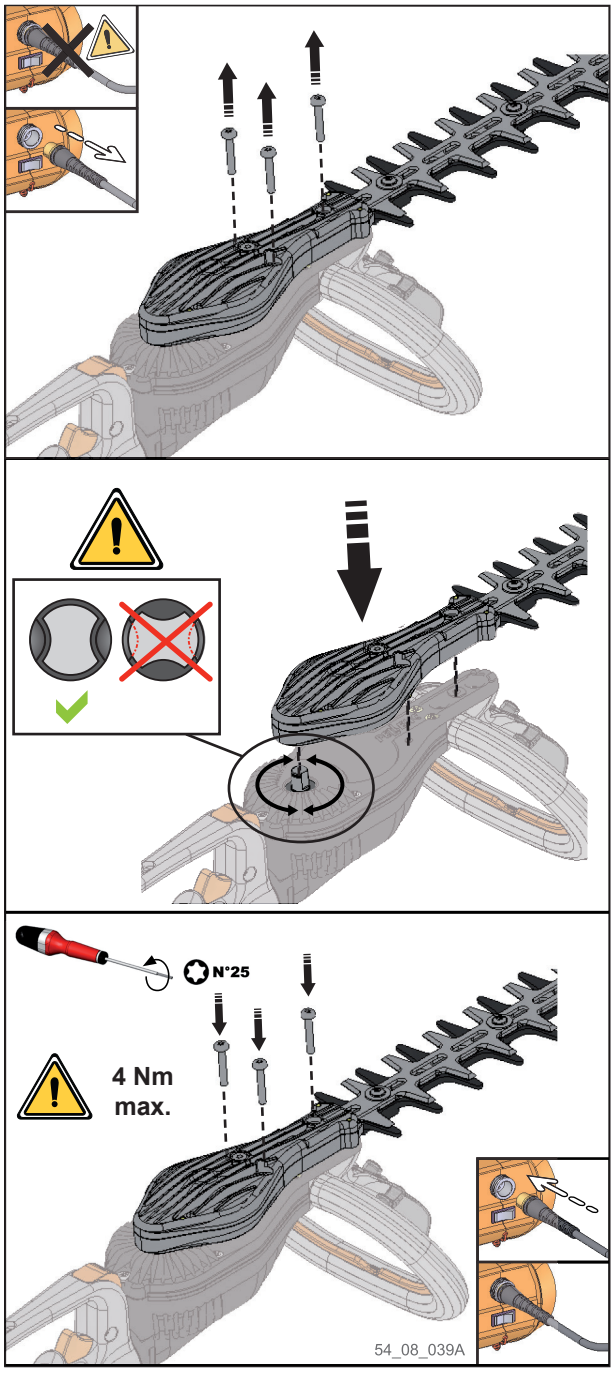

ATENCIÓN:
Para evitar exponerse a riesgos de heridas corporales, utilizar sólo los porta cuchillas especificados por sociedad PELLENC S.A. a la excepción de cualquier otro.

Síntomas	Estado del interruptor marcha/ parada de la batería	Estado de los diodos	Causa probable	Verificaciones	Soluciones	Reparador
La herramienta no arranca	0	Apagados	Batería apagada	Interruptor de la batería	Bascular el interruptor de la batería	Usuario
	I	Apagados	El cable de alimentación está seccionado	Verificar el estado del cable	Cambiar el cable	Distribuidor autorizado PELLENC
			Batería	Verificar que la batería no está completamente descargada	Recargar la batería	Usuario
			Tarjeta electrónica	Ante un distribuidor autorizado PELLENC	Cambiar la tarjeta electrónica si los diodos permanecen apagados después de la puesta en marcha y el control de los puntos anteriores	Distribuidor autorizado PELLENC
		Encendidos	Un gatillo ya no funciona	Ante un distribuidor autorizado PELLENC	Cambiar el gatillo o el detector	Distribuidor autorizado PELLENC
			Tarjeta electrónica	Ante un distribuidor autorizado PELLENC	Cambiar la carta electrónica	Distribuidor autorizado PELLENC

Síntomas	Estado del interruptor marcha/ parada de la batería	Estado de los diodos	Causa probable	Verificaciones	Soluciones	Reparador
EEl porta cuchillas produce un ruido inhabitual y/o el en vacío tras un minuto de funcionamiento	I	Encendidos	Columnitas ensuciadas	Comprobar el estado de las columnas	Limpiar las columnas	Usuario
			Apriete de los tornillos del porta cuchillas	Apriete a 3,ON.m max	Apriete a 3,ON.m max	Distribuidor autorizado Pellenc
			Cárter roto	Verificar el cárter al nivel de los bloques tornillo	Cambiar el cárter	Distribuidor autorizado Pellenc
Los diodos parpadean durante el uso	I	Parpadeo	La herramienta está a punto de alcanzar su límite de temperatura	Parpadeo de los diodos	Reducir la velocidad del porta cuchillas o hacer una pausa	Usuario
La herramienta se para durante su utilización	I	Apagados	La herramienta alcanzó su límite de temperatura	4 bips a nivel de la batería	Dejar enfriar la herramienta durante 5 minutos aproximadamente	Usuario
		Apagar, luego volver a encender la batería y leerse el párrafo «La herramienta no se enciende” en caso de necesidad				

GARANTÍA Y CLÁUSULA DE NO RESPONSABILIDAD “PELLENC S.A.”
GAMA OEP

En caso de rotura de un componente mecánico, y bajo condiciones de una utilización normal y racional, con un mantenimiento conforme al manual de instrucciones, **PELLENC S.A. garantiza sus fabricaciones a los clientes finales por un período de UN AÑO** a partir de la entrega, sin que este tiempo pueda exceder un periodo de 18 meses después de la salida de la fábrica del material garantizado: por una parte de acuerdo con las condiciones estipuladas en los certificados de garantía de PELLENC S.A. y por otra, a condición de que el informe de entrega que indica la fecha de puesta en servicio le sea debidamente declarado.

En caso de siniestro y de destrucción total o parcial del producto, la garantía de PELLENC S.A. no podrá ser acordada, ni su responsabilidad puesta en duda, a menos que el beneficiario de la garantía aporte la prueba técnica precisa del origen del siniestro, de un defecto del material o de un vicio de construcción, y de los componentes del producto que está en causa.

La presente garantía contractual excluye cualquier otra responsabilidad de PELLENC S.A. , explícita o implícita. A este título, la responsabilidad de PELLENC S.A. no puede exceder los límites definidos más arriba y comprende exclusivamente la reparación **o** el cambio, a elección única de PELLENC S.A., de las piezas reconocidas como defectuosas, así como eventualmente, la mano de obra necesaria para dicha reparación o cambio, sobre la base de los plazos de garantía establecidos por PELLENC S.A.

Cualquier intervención de mantenimiento o de reparación realizada en período de garantía deberá de manera obligatoria, bajo pena de privación de dicha garantía, ser efectuada por PELLENC S.A. o por un distribuidor autorizado por PELLENC S.A.

Los gastos eventuales de inmovilización, desplazamiento, aproximación y transporte siguen en cualquier caso a cargo del comprador.

En lo que se refiere a las piezas o equipos que no son fabricados por PELLENC S.A., en particular tornillo sinfín, batería, etc, la garantía se limita a la de los proveedores de PELLENC S.A. Nunca se garantizan las piezas con un desgaste normal resultado de la utilización.

PELLENC S.A. y el distribuidor autorizado serán liberados de cualquier responsabilidad en los siguientes casos :
- Cuando las averías se deben a un defecto de mantenimiento, a la inexperiencia del usuario o a una utilización anormal.
- Cuando las revisiones y verificaciones no han sido efectuadas según las prescripciones del constructor.
- Cuando las piezas o accesorios originales han sido reemplazados por piezas o accesorios de otra procedencia, o cuando el aparato vendido haya sido transformado o modificado.

La garantía se limita explícitamente a lo antes definido, **en ningún caso PELLENC S.A. puede ser obligada a pagar una indemnización a título de lo que sea**.

Sin embargo, se precisa que conforme a las disposiciones del decreto n° 78.464 del 24 de marzo de 1978, que la presente garantía contractual no subtituye a la garantía legal que obliga al vendedor a proteger el comprador contra todas las consecuencias de los defectos o vicios ocultos del objeto vendido.

DECLARACIÓN "CE" DE CONFORMIDAD

DIRECTIVA DE MÁQUINAS 2006/42/CE, ANEXO IIA.

(CONCIERNE EUROPA SOLAMENTE)

FABRICANTE	PELLENC S.A.
DIRECCIÓN	QUARTIER NOTRE-DAME ROUTE DE CAVAILLON - B.P. 47 84122 PERTUIS CEDEX (FRANCIA)
PERSONA AUTORIZADA PARA CONSTITUIR EL DOSSIER TÉCNICO	PELLENC S.A.
DIRECCIÓN	QUARTIER NOTRE-DAME ROUTE DE CAVAILLON - B.P. 47 84122 PERTUIS CEDEX (FRANCIA)

POR LA PRESENTE, DECLARAMOS QUE EL MATERIAL DESIGNADO A CONTINUACIÓN:

NOMBRE GENÉRICO	CORTASETO ELÉCTRICO DE PÉRTIGA			
FUNCIÓN	CORTASETO ELÉCTRICO ALIMENTADO POR BATERÍA PARA LA PODA DE MATORRALES / SETOS			
NOMBRE COMERCIAL	HELION			
TIPO	HELION P/T			
MODELO		HELION POLE		HELION TELESCOPIC
N° DE SERIE	54P00001 - 49000 54P50000 - 99999			

CUMPLE CON LAS DISPOSICIONES PERTINENTES DE LA DIRECTIVA DE MÁQUINAS (2006/42/CE)

CUMPLE CON LAS DISPOSICIONES DE LAS OTRAS DIRECTIVAS EUROPEAS SIGUIENTES:
2004/108/CE ; 2000/14/CE ; 2002/44/CE

Niveles acústicos al régimen de trabajo máximo

Modelo	Símbolo	Valor	Unidad	Referencia	Comentario
Pole	L_{WAm}	95.3	dB(A)	1 pW	Nivel de potencia acústica medido
Pole	L_{WAg}	96	dB(A)	1 pW	Nivel de potencia acústica garantizado
Telescopic	L_{WAm}	91.5	dB(A)	1 pW	Nivel de potencia acústica medido
Telescopic	L_{WAg}	96	dB(A)	1 pW	Nivel de potencia acústica garantizado

La medida del nivel de potencia acústica medido y del nivel de potencia acústica garantizado se hizo según un procedimiento conforme con la directiva 2000/14/CE anejo V.

HAN SIDO UTILIZADAS LAS SIGUIENTES NORMAS EUROPEAS HARMONIZADAS:
EN ISO 10517 : 2009 ; EN 60745-1 : 2009 ; EN 60745-2-15 : 2009 ; EN 50260-1 : 2005

HECHO EN PERTUIS, EL 01/12/2014
ROGER PELLENC
PRESIDENTE DIRECTOR GENERAL